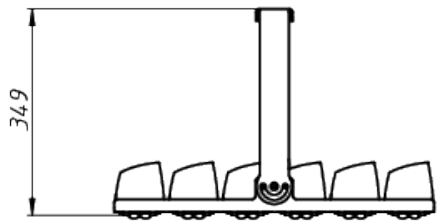

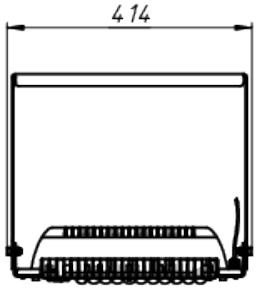

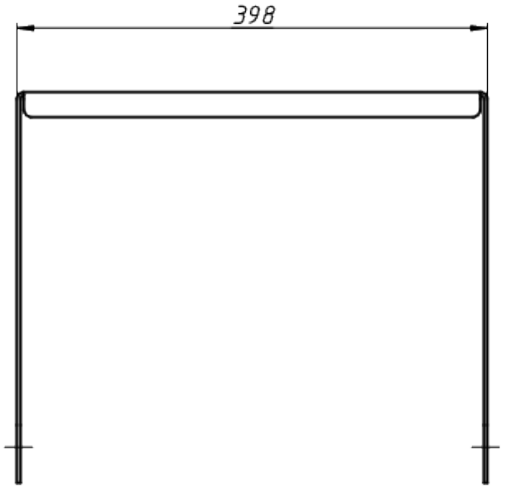

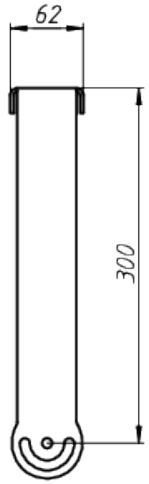

A

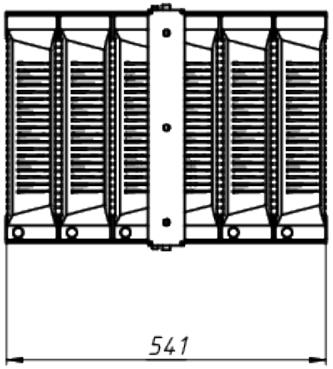

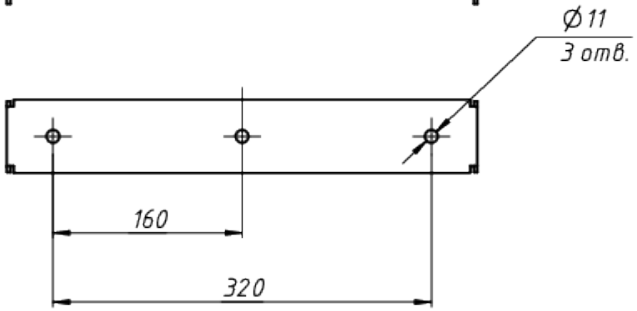

ЛАДЗАВОД
СВЕТОТЕХНИКИ

*Документ сгенерирован автоматически. Дата генерации: 22-04-2024

Изм.	Лист	№ докум.	Подп.	Дата	LAD LED R500-6-0-6-300L	Лист 1